ՀԵԾԱՆ 4

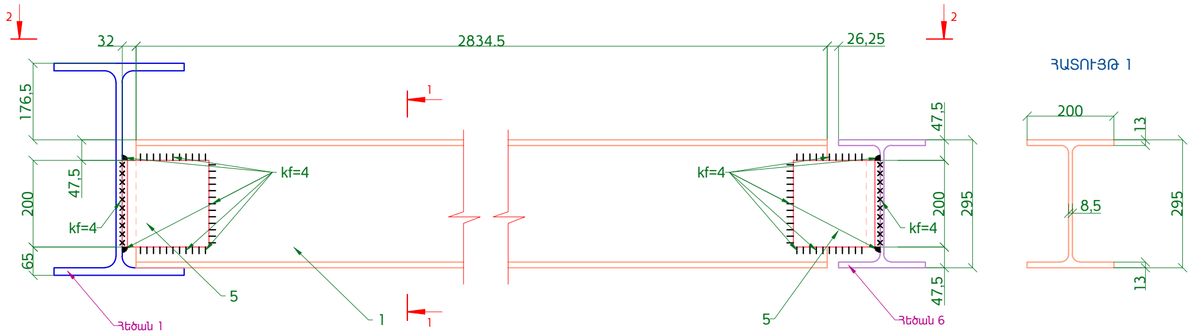

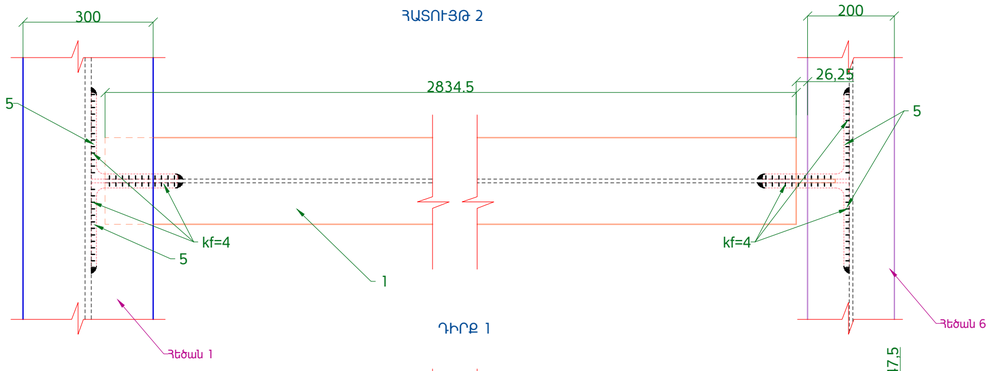

ՀԵԾԱՆ 5

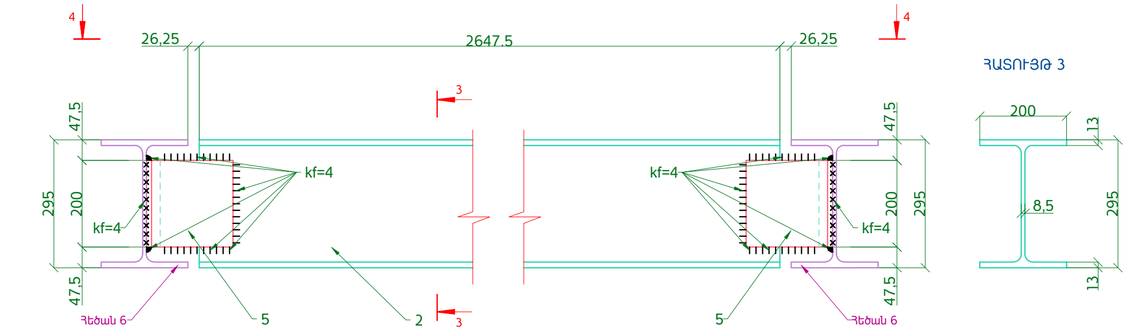

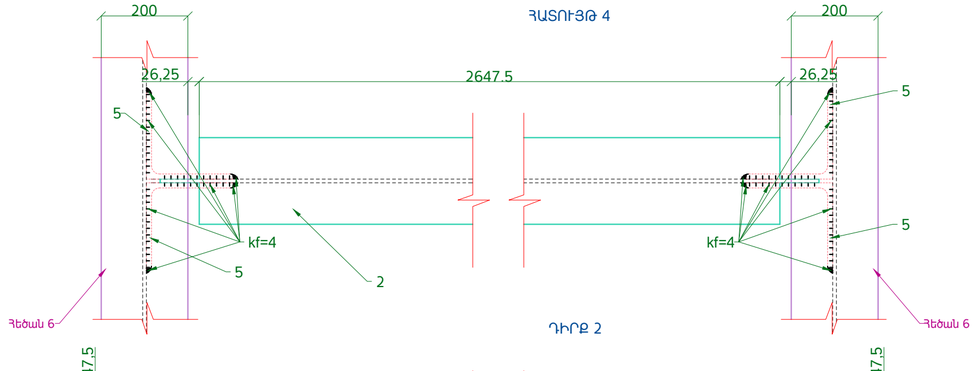

ՄԵՏԱՂԱԿԱՆ ՏԱՐՐԵՐԻ ՄԱՍՆԱԳԻՐ ՀԱՄԱՐ

Տարրի մակնիշը	Դիրք	Քանակը, հատ		Կտրվածք	Երկարություն, մմ	Քաշը, կգ				Պողպատի մակնիշը	Ծանոթություն
		Ս	Հ			1 գծ. մետրի	Մեկ հատի	Ընդհանուր	Տարրի		
Հեծան 4	1	1		Երկտավր 30Б1	2925	32.9	96.2	96.2	125.0	C245	ГОСТ 26020-83
	5	4		L 200x200x12	200	36.0	7.2	28.8		C245	ГОСТ 8509-93
Հեծան 5	2	1		Երկտավր 30Б1	2828	32.9	93.0	93.0	121.8	C245	ГОСТ 26020-83
	5	4		L 200x200x12	200	36.0	7.2	28.8		C245	ГОСТ 8509-93
Հեծան 6	3	1		Երկտավր 30Б1	5922	32.9	194.8	194.8	223.6	C245	ГОСТ 26020-83
	5	4		L 200x200x12	200	36.0	7.2	28.8		C245	ГОСТ 8509-93
Հեծան 7	4	1		Երկտավր 30Б1	3065	32.9	100.8	100.8	129.6	C245	ГОСТ 26020-83
	5	4		L 200x200x12	200	36.0	7.2	28.8		C245	ГОСТ 8509-93

ԴԻՐՔ 5

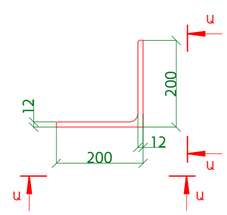

ՏԵՍՔ "Ա"

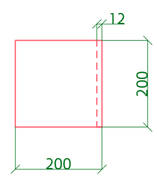

ԾԱՆՈԹՈՒԹՅՈՒՆ

1. Թերթը նայել համատեղ ԿL-52, ԿL-53, ԿL-54, ԿL-55, ԿL-56, ԿL-57, ԿL-59 թերթերի հետ:

Փոխ.	Թերթ	N փաստ.	Ստորագր.	Ամսաթ.	ՀՀ Քաղաքաշինության նախարարության "Քաղաքաշինական ծրագրերի իրականացման գրասենյակ" ՊՀ պայմանագիր N ԲԸԱՀԱՇՁԲ -15/2
ՆԳՄ		Ռ. Ավետիսյան			ՀՀ ՏԿ և ԱԻ նախարարության նոր համալիրի վերակառուցում /Կոնստրուկտորական լուծումներ/
Նախագծեց		Գ. Պարոնյան			
Ստուգեց		Գ. Իվանյան			

Փուլ	Թերթ	Թերթեր
ԱՆ	ԿL-58	74

Հեծան 4, 5, 6, 7 Մ1:10

UNI DESIGN